# Montage- und Betriebsanleitung CEAG Style 21011 LED CG-S
# Mounting and Operating Instructions CEAG Style 21011 LED CG-S

Zielgruppe: Elektrofachkraft

Target group: Skilled electricians

Verwendungszweck: nicht für Allgemeinbeleuchtung in privaten Haushalten

Intended Application: not suitable for general lighting in private households

Powering Business Worldwide

# Inhalt

1. Sicherheitshinweise/Normenkonformität . . . **4**
2. Aufbau und Maßbilder . . . . . **5**
3. Kurzbeschreibung/Verwendungsbereich . . . **7**
4. Installation . . . . . **8**
4.1 Montage . . . . . **8**
4.2 Adressierung . . . . . **9**
4.3 Demontage / Montagezubehör . . . . . **10**
5. Technische Daten . . . . . **11**
6. Wartung / Instandhaltung. . . . . **11**
7. Entsorgung / Recycling . . . . . **11**

# Table of Contents

1. Safety Instructions/Conformity Information . **4**
2. Structure and Dimensional Drawings. . . . . **5**
3. Brief Description/Scope of application . . . . . **7**
4. Installation . . . . . **8**
4.1 Mounting . . . . . **8**
4.2 Adressing. . . . . **9**
4.3 Dismantle / Mounting accessories . . . . . **10**
5. Technical Data . . . . . **11**
6. Servicing / Maintenance. . . . . **11**
7. Disposal / Recycling . . . . . **11**

## ⚠ SICHERHEITSHINWEISE

- **Die Leuchte ist bestimmungsgemäß in unbeschädigtem und einwandfreiem Zustand zu betreiben!**
- **Als Ersatz dürfen nur Originalteile von CEAG verwendet werden!**
- **Bei Arbeiten an der Notleuchte ist erst die Anlage zu blockieren, der Batteriekreis zu unterbrechen und dann das Netz abzuschalten. Folgendes Bild zeigt das Hinweisschild auf der Notleuchte.**
- **Vor der ersten Inbetriebnahme: Halten Sie die für das Errichten und Betreiben von elektrischen Betriebsmitteln geltenden Sicherheitsvorschriften und das Gerätesicherheitsgesetz sowie die allgemein anerkannten Regeln der Technik ein.**
- **Die Notleuchtenkennzeichnung vornehmen: Stromkreis und Leuchtennummer zuordnen und eintragen.**
- **Die Protokollführung gemäß der nationalen Vorschriften ist durchzuführen (entfällt bei automatischer Protokollierung)!**
- **Alle Fremdkörper müssen vor der ersten Inbetriebnahme aus dem Gerät entfernt werden!**
- **Beachten Sie bei allen Arbeiten an dem Gerät die nationalen Sicherheits- und Unfallverhütungsvorschriften und die nachfolgenden Sicherheitshinweise in der Betriebsanleitung, die mit einem ⚠ versehen sind!**

## ⚠ SAFETY INSTRUCTIONS

- **The device shall only be used for its intended purpose and in undamaged and flawless condition**
- **Only genuine CEAG spare parts may be used for replacement and repair**
- **When working on the emergency luminaire the system must first be blocked, battery operation must be interrupted and mains must be switched off. The figure below shows the indication label on the emergency luminaire.**
- **Prior to its initial operation:For the mounting and operation of electrical apparatus, the respective national safety regulations (e. g. ElexV, equipment safety law for Germany) as well as the general rules of engineering must be observed.**
- **Carry out the marking of the emergency luminaire: Assign the circuit and the luminaire No. and enter them.**
- **Recording in the minutes shall be performed in compliance with the national regulations (is deleted in case of automatic recording).**
- **Any foreign object shall be removed from the luminaire prior to its initial operation!**
- **Observe the national safety rules and regulations to prevent accidents as well as the safety instructions included in these operating instruction marked with ⚠**

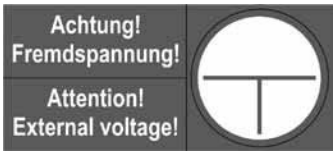


### 1. Normenkonformität

Leuchte für Notbeleuchtung gem. EN 60 598-2-22, zum Anschluss an Sicherheitsbeleuchtungsanlagen gem. DIN VDE 0100-718, EN 50 172 und E DIN VDE 0108-100.
Gemäß ISO 9001 entwickelt, gefertigt und geprüft.

### 1. Conformity with standards

Luminaire for emergency lighting acc. to EN 60 598-2-22 for connection to safety luminaire systems acc. to DIN VDE 0100-718, EN 50 172 and E DIN VDE 0108-100. Designed, manufactured and tested according to DIN EN ISO 9001.

## 2. Aufbau der Leuchte
## 2. Structure of luminaire

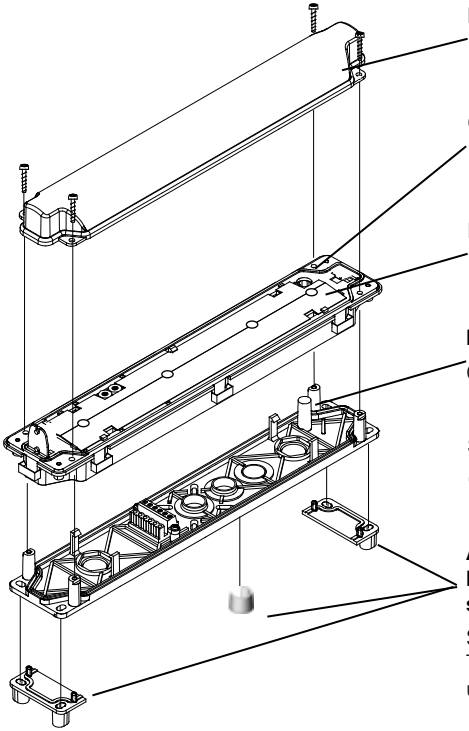

**IP54 Abdeckhaube**
IP54 cover

**Öffnung für Führungsstift**
Hole for guide pin

**Leuchtenkörper**
Body of luminaire

**Führungsstift**
Guide pin

**Schnellmontagesatz**
Quick mounting plate

**Abstandselemente**
**Die 3 beiliegenden Abstandhalter sind zu verwenden**
Spacer
The 3 enclosed spacers have to be used

**Nicht in das Leuchtmittel schauen**
Do not stare at the light source

## 2.1 Maßbilder
## 2.1 Dimensional Drawings

in mm

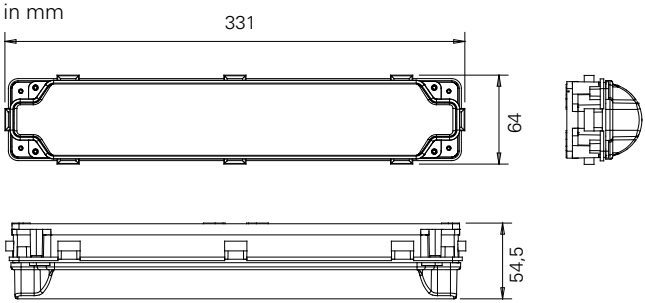

## 3. Kurzbeschreibung/ Verwendungsbereich

Sicherheitsleuchten für den Betrieb an CEAG Sicherheitsbeleuchtungsanlagen mit Einzelleuchtenüberwachung (**C**ewa-**G**uard-Technologie) und/oder mit programmierbarer Schaltbarkeit im Endstromkreis (**S**TAR-Technologie) geeignet.

### ⚠ ANMERKUNG

*In IP54 Ausführung eignen sich die Leuchten für erhöhte Dichtigkeitsanforderungen in Innenräumen und geschützten Außenbereichen (z.B. unter Vordächern). Sie sind nicht geeignet für den generellen Einsatz im Außenbereich.*

## 3. Brief description/ Scope of application

Safety luminaire, suitable for operation in CEAG safety lighting systems with single luminaire monitoring (**C**ewa-**G**uard-Technology) and/or with programmable switching mode in the outgoing circuit (**S**TAR-technology).

### ⚠ NOTE

*The luminaires with IP54 are suitable for increased sealing requirements for indoor rooms and protected outdoor areas (e.g. under porches). However it is not suitable for general use in outdoor areas.*

## 4. Installation

### Schnellmontagesatz

- Dient zum Netzanschluss und Befestigung der Leuchtenkörper
- Montage erfolgt mit mind. 2 diagonal angeordneten Schrauben max. Ø 4,5 mm
- Bei der Verwendung von Schlagdübeln sind Beschädigungen der Bohrlöcher durch direkte Schläge auf das Kunststoffmaterial zu vermeiden.
- Bei waagerechter Wandmontage sollte der Schriftzug „TOP“ nach oben, bei senkrechter Anordnung nach links zeigen.
- Netzleitung gemäß Klemmenbezeichnung (L(U), N(0), PE) anschließen
- Achten Sie auf den festen Sitz der Klemmschrauben
- Nichtbenutzte Einführungen sind mit montiertem Verschlussstopfen zu belassen (IP-Schutz).

## 4.Installation

### Quick mounting plate

- Used for mains connection and fixing of the body of luminaire
- Requires2 screws diagonal arranged Ø 4,5 mm
- Be careful when using impact dowels to avoid damage to the drill holes from direct screwing onto the plastic
- For horizontal wall-mounting, the word ‘TOP’ should be correctly aligned and readable at the top of the product, for vertical wall-mounting it should be aligned on the left.
- Mains connection must be in accordance to terminal marking L(U), N(0), PE)
- Terminal screws must be tight
- Unused cable entries are left with their locking plug fitted (IP protection).

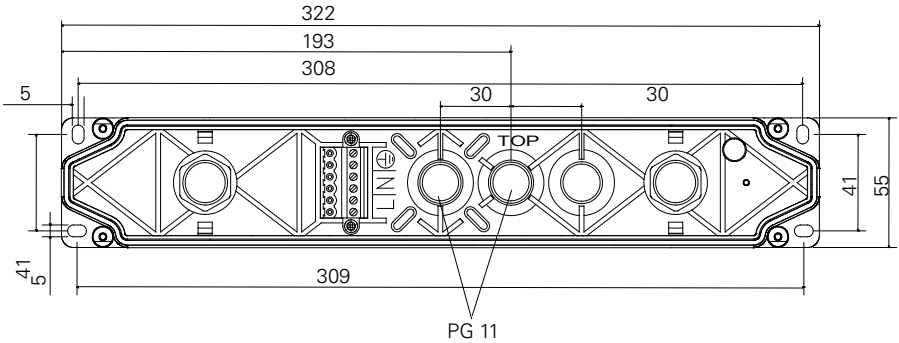

## 4.1 Montage

- Zur Montage der Leuchte die Öffnung im Leuchtenkörper auf den Führungsstift des Schnellmontagesatzes aufsetzen
- Alle vier Ecken am unteren Teil des Leuchtenkörpers bis zum deutlichen Einrasten auf den Schnellmontagesatz aufdrücken
- Mit den zugehörigen Formschrauben 3,5 x 16 die IP54 Haube gleichmäßig auf dem Schnellmontagesatz festzuschrauben (**handfest, max. 0,8 Nm**).

## 4.1 Mounting

- In order to install the luminaire, the opening in the body of the luminaire is placed on the guide pin of the quick mounting plate
- All four corners of the body of the luminaire are pushed down until they distinctly lock into the quick mounting plate
- Using the pertaining self-cutting screws 3.5 x 16, the IP54 cover is evenly screwed down on the quick mounting set (**handforce, max. 0.8 Nm**).

## 4.2 Adressierung

- Vor Montage der IP54 Abdeckung individuelle Leuchtenadressierung einstellen
- Mit geeignetem Schraubendreher die gewünschte Adresse (1- 20) am Adressschalter einstellen
- Soll Leuchte nicht überwacht werden, Stellung 0/0 einstellen.

Adressschalter
adress switch

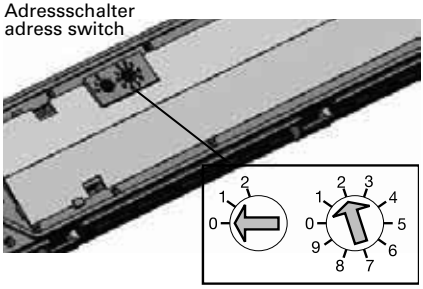


## 4.2 Adressing

- Before fitting the IP54 cover, the addressing of the individual luminaires must be completed
- The desired address (1-20) is set on the address switch using a screwdriver
- If the luminaire should not be monitored, select code 0/0.

| Adressschalter 1<br>address switch 1 | Adressschalter 2<br>address switch 2 | Leuchtenadresse<br>Luminaire address |
|---|---|---|
| 0 | 0 | Überwachung aus / Monitoring off |
| 0 | 1 | 1 |
| 0 | 2 | 2 |
| ..... | ..... | ..... |
| 1 | 0 | 10 |
| 1 | 1 | 11 |
| 1 | 2 | 12 |
| ..... | ..... | ..... |
| 2 | 0 | 20 |
| 2 | 1 | nicht zul. / not permissable |
| 2 | 2 | nicht zul. / not permissable |
| ..... | ..... | ..... |
| 2 | 9 | nicht zul. / not permissable |

## 4.3 Demontage

- Lösen des Leuchtenkörpers vom Schnellmontagesatz: Schlitzschraubendreher (max 80 mm lang) in die seitliche Aussparung am Reflektor zu stecken, 4 Schnapphaken durch seitliche Hebelwirkung in Richtung Außenkante lösen. (Bild 2)
- Zum Lösen leicht am Leuchtenkörper ziehen.

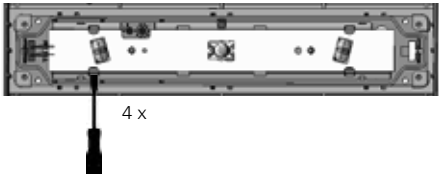


## 4.3 Dismantle

- Remove the luminaire housing from the quick mounting base by inserting and pivoting a flat-head screwdriver in the four recesses to release the snap-in hooks
- Apply light pressure to pull the luminaire away from the base.

| **Montagezubehör**<br>**Mounting accessories** | CEAG Artikelnummer<br>Article number |
|---|---|
| **Pendelaufhängung** / Pendulum set 0,5 m | 40071345972 |
| **Wandausleger** / Wall bracket | 40071345974 |
| **Kettenbefestigung** / Chain suspension | 40071345973 |

## 5. Technische Daten
## 5. Technical Data

| | | |
|---|---|---|
| Anschlussspannung<br>Power input | | 220- 240 V AC, 50/60 Hz, 176- 275 V DC |
| Gehäusematerial<br>Housing material | | Polycarbonat (850°C glühdrahtbeständig)<br>Polycarbonat (850°C glow wire resistant) |
| Gehäusefarbe<br>Housing colour | | grau RAL 7035<br>grey RAL 7035 |
| Standby Verlustleistung / Standby power loss | | 0,5 W (230 V / 50 Hz) |
| Lichtstrom phiE/phiNenn am<br>Ende der Nennbetriebsdauer<br>Luminous flux phiE/phiNenn at<br>the end of rated operating time | | 100% |
| 21011 SL R<br>21011 SL O | Leuchtmittel<br>Light source<br>3 x 1 W<br>4 x 1 W | Stromaufnahme Batteriebetrieb (220 V)<br>Current consumption battery operation (220 V)<br>19 mA<br>25 mA |
| 21011 SL R<br>21011 SL O | | Anschlussleistung Netzbetrieb (Scheinleistung/Wirkleistung)<br>Power consumption mains operation (apparent/effective power)<br>7,6 VA / 4,4 W<br>9,5 VA / 5,8 W |
| Nennlichtstrom<br>Luminous flux | 21011 SL R<br>21011 SL O | 305 lm<br>410 lm |
| Photobiologische Sicherheit gem. EN 62471<br>Photobiological Safety acc. EN 62471 | | RG2 |
| Schutzklasse / Insulation class | | II |
| Schutzart nach EN 60529<br>Protection category acc. to EN 60529 | | IP41 (optional IP 54 mit Zusatzhaube)<br>IP41 (optionally available IP 54 set) |
| Begrenzte Oberflächentemperatur gem. DIN EN 60598-2-24<br>Reduced surface temperature acc. DIN EN 60598-2-24 | | D |
| Umgebungstemperatur<br>Permissable ambient temperature | | -20 °C .. +40 °C |
| Netzanschlussklemmen<br>Terminals | | Schraubklemme 2 x 3 x 2,5 $mm^2$<br>Screw terminal 2 x 3 x 2,5 $mm^2$ |
| Gewicht<br>Weight | | 0,39 kg |

## 6. Wartung / Instandhaltung

Halten Sie die für Instandhaltung, Wartung und Prüfung von elektrischen Betriebsmitteln geltenden Bestimmungen ein! Bei sachgerechtem Betrieb und unter Beachtung der Montagehinweise und Umgebungsbedingungen ist keine ständige Wartung erforderlich.

## 7. Entsorgung / Recycling

Beachten Sie bei der Entsorgung defekter Geräte die gültigen Vorschriften hinsichtlich Recycling und Entsorgung. Kunststoffmaterialien sind mit entsprechenden Symbolen gekennzeichnet.

## 6. Servicing / Maintenance

Observe the relevant national regulations applying to the maintenance, servicing and check-ing of electrical apparatus ! If installed and operated correctly in the right environmental conditions, no permanent servicing will be required.

## 7. Disposal / Recycling

When a defective apparatus is disposed of, the respective national regulations on waste disposal and recycling must be observed. Plastic parts have been provided with respective symbols.

Eatons Ziel ist es, zuverlässige, effiziente und sichere Stromversorgung dann zu bieten, wenn sie am meisten benötigt wird. Die Experten von Eaton verfügen über ein umfassendes Fachwissen im Bereich Energiemanagement in verschiedensten Branchen und sorgen so für kundenspezifische, integrierte Lösungen, um anspruchsvollste Anforderungen der Kunden zu erfüllen.

Wir sind darauf fokussiert, stets die richtige Lösung für jede Anwendung zu finden. Dabei erwarten Entscheidungsträger mehr als lediglich innovative Produkte. Unternehmen wenden sich an Eaton, weil individuelle Unterstützung und der Erfolg unserer Kunden stets an erster Stelle stehen. Für mehr Informationen besuchen Sie www.eaton.eu.

Eaton is dedicated to ensuring that reliable, efficient and safe power is available when it's needed most. With unparalleled knowledge of electrical power management across industries, experts at Eaton deliver customized, integrated solutions to solve our customers' most critical-challenges.

Our focus is on delivering the right solution for the application. But, decision makers demand more than just innovative products. They turn to Eaton for an unwavering commitment to personal support that makes customer success a top priority. For more information, visit www.eaton.com/electrical.

**Eaton Industries Manufacturing GmbH**
Electrical Sector EMEA
Route de la Longeraie 7
1110 Morges, Switzerland
Eaton.eu

CEAG Notlichtsysteme GmbH
Senator-Schwartz-Ring 26
59494 Soest, Germany
Tel.: +49 (0) 2921 69-870
Fax.: +49 (0) 2921 69-617
E-Mail: info-n@ceag.de
Web: www.ceag.de

Powering Business Worldwide

© 2014 Eaton
All Rights Reserved
Printed in Germany
Publication No. 40071860229(A)/WK
March 2015

Eaton is a registered trademark.

All trademarks are property of their respective owners.