Notlicht + Notstrom

WEGWEISEND SICHER
ALMAT

Montageanleitung
Installation instruction

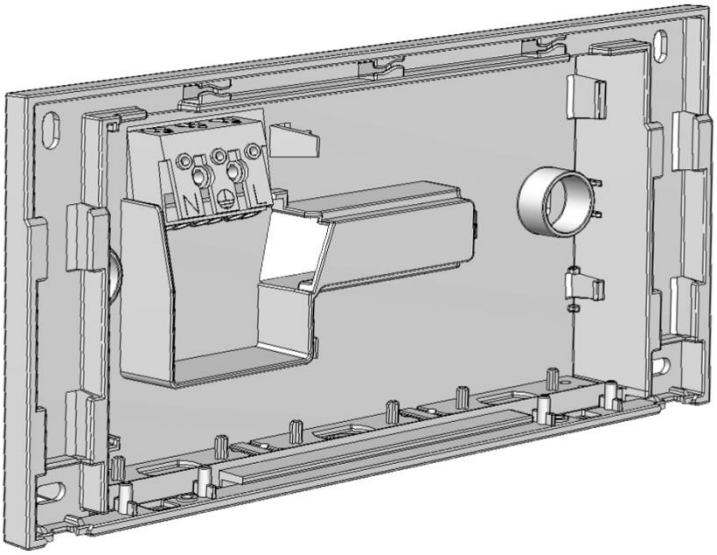

WAP Gehäuse
WAP housing

RZ CMR STELLAsc Wandaufbau paralell 1-3h,16 L04.100572

1. Sicherheitshinweise | *Safety Instructions*

- Die Leuchte ist vor Montage auf Beschädigungen und Auffälligkeiten zu kontrollieren.
  Check the luminaire for damage and abnormalities before installation.
- Als Ersatz dürfen nur Originalteile von ALMAT verwendet werden.
  It is only allowed to use ALMAT parts as replacement.
- Bei Arbeiten an der Leuchte sind zuerst das Netz (L und L‘) und danach der Batteriestromkreis zu unterbrechen.
  During work on the emergency luminaire first cut off mains (charging phase and L’) and interrupt battery operation.
- Halten Sie die für das Errichten und Betreiben von elektrischen Betriebsmitteln geltenden Sicherheits-vorschriften, das Gerätesicherheitsgesetz sowie die allgemein anerkannten Regeln der Technik ein.
  For installation and operation of electrical equipment, comply with the applicable safety regulations, the equipment safety act as well as the general rules of technique.
- Halten Sie bei Inspektion, Wartung und Instandhaltung die Bestimmungen für elektrische Betriebsmittel ein.
  Comply with the regulations of electrical equipment during inspection and maintenance.
- Beachten Sie bei allen Arbeiten an der Leuchte die nationalen Sicherheits- und Unfallverhütungsvorschriften sowie die Sicherheitshinweise in der Betriebsanleitung

  die mit ⚠ Attention gekennzeichnet sind.

  On all workings at the luminaire consider the national safety and accident prevention regulations as well as the safety instructions of the instruction manual marked with ⚠ Attention .
- Tragen Sie bei Montagetätigkeiten die notwendige Schutzbekleidung/-ausrüstung.
  On installation operations wear necessary protective clothing / equipment.
- Die Leuchte darf nicht auf vibrierende Oberflächen montiert werden.
  It is not allowed to mount the luminaire on vibrating surfaces.
- Die Leuchte ist zur Verwendung als Not- und Sicherheitsbeleuchtung in Gebäuden vorgesehen.
  The luminaire is intended for use in buildings as emergency lighting.
- Die manuelle Prüfbuchführung ist nach den nationalen Vorschriften durchzuführen.
  The manual log book shall be performed in compliance with the national regulations.
- Die Leuchtenkennzeichnung ist entsprechend der nationalen Vorschriften vorzunehmen.
  Carry out the marking of the emergency luminaire according to the national regulations.

2. Masszeichnung | *Dimensional Drawing*

Gehäuse | *Case*

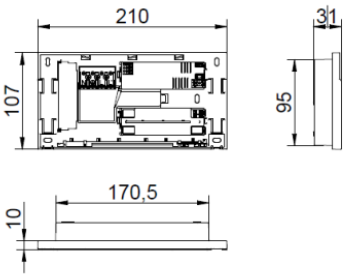

Scheibe inkl. Gehäuse | *Panel with case*

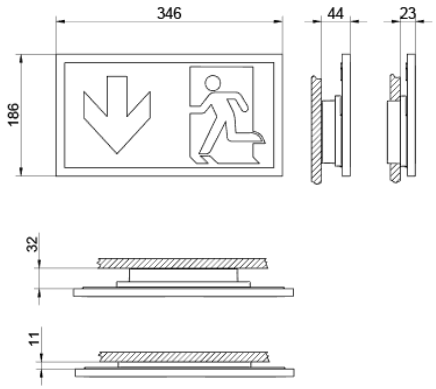

ALMAT AG | Notlicht + Notstrom | Neustadtstrasse 1 | CH-8317 Tagelswangen | T:052 355 33 55 | info@almat.ch | www.almat.ch
03/2019 Technische Änderungen vorbehalten | We reserve the right to make technical alterations without notice!

3.Montageanweisung | *Installation Instruction*

Attention

Diese Leuchte ist gemäss SN EN 60598-2-22 nur für die Montage in Anlagen bestimmt, in denen die Steckverbindung vor unbefugtem Trennen geschützt ist.
The luminaire is referred to SN EN 60598-2-22 specified for the installation in systems, where the electrical connection is protected against unauthorized disconnection.

Diese Leuchte ist gemäss SN EN 60598-2-22 nur für die Montage in Anlagen bestimmt, in denen die Steckverbindung vor unbefugtem Trennen geschützt ist.
The luminaire is referred to SN EN 60598-2-22 specified for the installation in systems, where the electrical connection is protected against unauthorized disconnection.

Attention

Montage, Inbetriebnahme und Wartung darf nur durch die entsprechende Fachkraft durchgeführt werden!
Installation, initiation and maintenance are only allowed to be done by a qualified person.

Montage, Inbetriebnahme und Wartung darf nur durch die entsprechende Fachkraft durchgeführt werden!
Installation, initiation and maintenance are only allowed to be done by a qualified person.

Attention

Beim Leuchtenanschluss (äußere Leitungen) sind Leitungen mit doppelter oder verstärkter Isolierung bzw. Isolierschläuche einzusetzen.
Double- or strengthened isolated wires, respectively an insulating tube must be used for luminaire connection (external wiring).

3.1. Installation | *Installation*

Wandhalbeinbau | *Semi-recessed mounting*

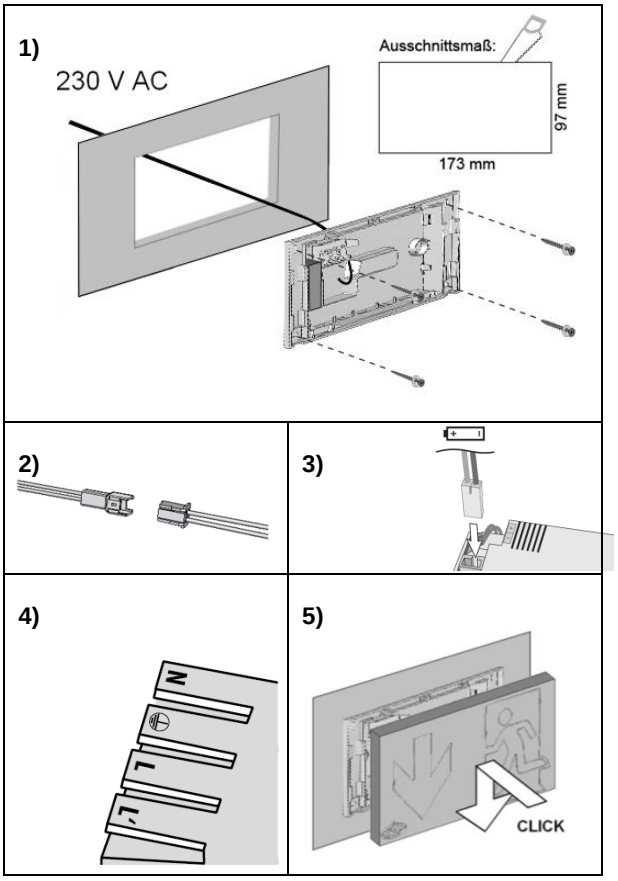

Aufbaumontage | *Surface mounting*

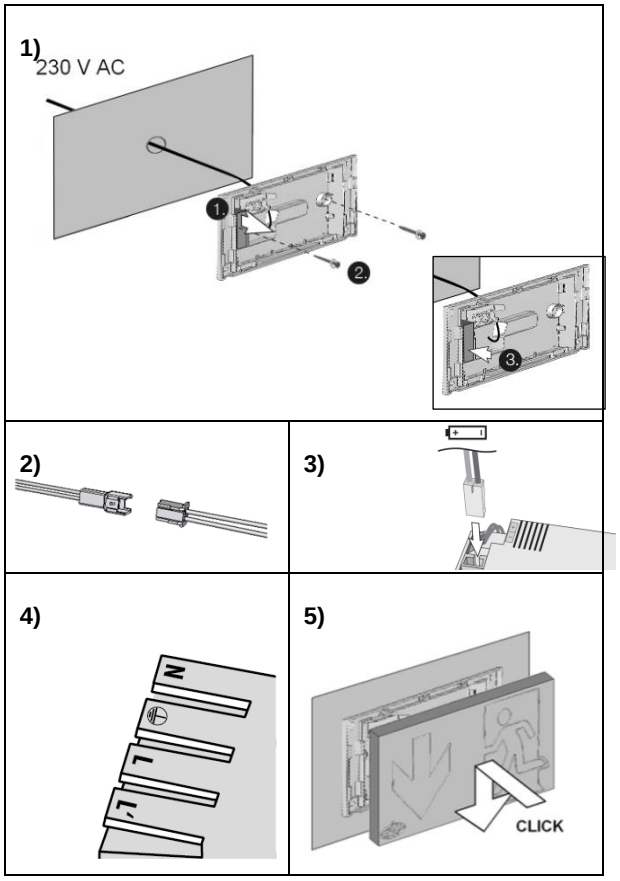

3. 2. Anschluss | *Connection*

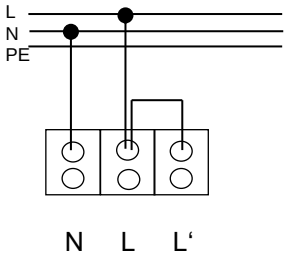

Dauerbetrieb
maintained mode

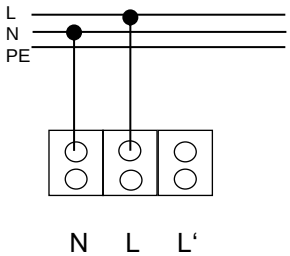

Bereitschaftsbetrieb
non-maintained mode

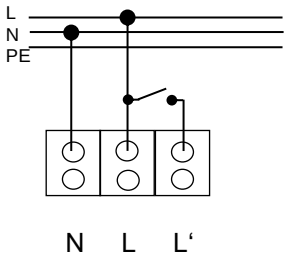

Geschaltetes Dauerlicht
switched maintained light

Attention

Die Leuchte muss **nach** dem Anschluss der Batterie an das Netz angeschlossen werden.
*Mains connection of the luminaire has to be connected **after** connecting the battery.*

4.Technische Daten | *Technical Data*

▪ Versorgungsarten | *supply types*:	sc CMR (self contained Central Monitoring R)
▪ Versorgungsspannung | *supply voltage*:	230 V AC ± 10 %, 50 Hz
▪ Schutzart nach | *protection category as per* EN 60529:	IP 20
▪ Schutzklasse | *protection class*:	⧈
▪ Leuchtmittel | *Illuminant:*	LED
▪ Nennleistung Leuchtmittel | *power output:*	1,06 W
▪ Umgebungstemperatur | *ambient temperature* t_a:	0 °C bis +30 °C in Dauerlicht *0 °C to +30 °C maintained light* 0 °C bis +35 °C in Bereitschaftslicht *0 °C to +35 °C non-maintained light*
▪ Batterie | *battery*	Li-Ion Akku 3,7 V 2600 mAh mit Schutzbeschaltung * *Li-Ion accu 3,7 V 2600 mAh* *with protection circuitry*
▪ Nennbetriebsdauer | *rated operation time*:	1-3 h (siehe am Typenschild) *1-3 h* *(see on the type label)*
▪ Lichtstrom ΦE/ΦN am Ende der Nennbetriebsdauer | *luminous flux ΦE/ΦN at the end of rated operation time*:	100 % (3 h)
▪ Anschluss | *terminal:*	max. 2,5 mm²

*Bitte beachten Sie die Sicherheitsbestimmungen für den Umgang mit Lithium-Ion Akkumulatoren.
**Please note the safety regulatory in regards to the right handling of accumulators.*

5.Entsorgung, Recycling | *Disposal, Recycling*

Verpackung | *Packaging*:
Die Verpackung ist entsprechend den nationalen Vorschriften zu entsorgen.
The packaging should be recycled due to the national regulations.

Leuchte und Versorgungsgerät | *Luminaire and Supply Unit*
Die Leuchte und das Versorgungsgerät bestehen aus unterschiedlichsten Materialien, die laut den gültigen Vorschriften und Richtlinien für Recycling und Entsorgung entsorgt werden müssen.
The luminaire and the supply unit consist of different materials and have to be disposed of according to the current regulations and guidelines of recycling and disposal.

Batterie | *Battery*
Die Li-Ion Batterie ist entsprechend der EU-Richtlinie 2006/66/EG an den Vertreiber oder an einen zugelassenen Entsorger zurück zu geben und darf nicht unsachgemäß entsorgt werden!
Beim Versenden und Entsorgen ist darauf zu achten, dass die Batterie gegen Kurzschluss und elektrischen Kontakt geschützt ist und das Paket entsprechend gekennzeichnet ist.
According to the EU regulation 2006/66/EG the Li-Ion battery has to be returned to the seller or to an approved disposal location and must not be depolluted in an inappropriate way. When returning or disposing of batteries please ensure that they are protected from short-circuiting and electrical contact with other batteries, and the parcel is accordingly marked.

6.Zubehör | Accessories

Scheiben |

STELLA WAP Scheibe-32 PL Wandmontage	L04.100363
STELLA WAP Scheibe-32 PR Wandmontage	L04.100364
STELLA WAP Scheibe-32 PU Wandmontage	L04.100365

7.Ersatzteile | Spare Parts

Auf Anfrage | *on request*

ALMAT AG
Notlicht + Notstrom
Neustadtstrasse 1
8317 Tagelswangen
Schweiz

T: 052 355 33 55
F: 052 355 33 66
www.almat.ch
info@almat.ch