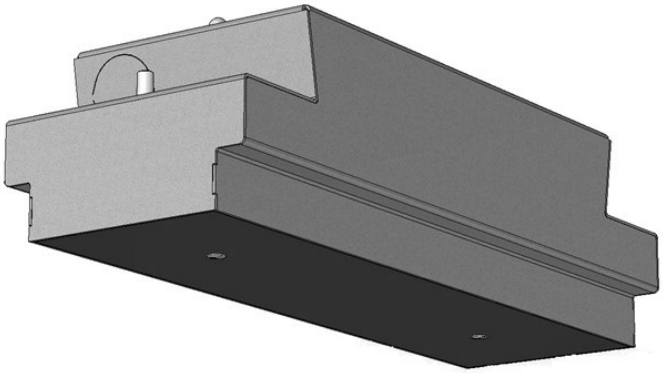

Betoneingiesskasten

case

STELLA ARC Zubehör

Montageanleitung | *Installation instruction*

Grösse 3 | size L04.100402 Wandbündige Montage Gr.3 | in-wall mounting L04.100348

1. **Sicherheitshinweise** / *safety instructions*

- Die Leuchte ist vor Montage auf Beschädigungen und Auffälligkeiten zu kontrollieren.
  Check the luminaire for damage and abnormalities before installation.
- Als Ersatz dürfen nur Originalteile von ALMAT verwendet werden.
  As replacement only original parts of ALMAT are allowed to be used.
- Bei Arbeiten an der Leuchte ist das Netz abzuschalten.
  During working on the luminaire first cut off the mains.
- Halten Sie die für das Errichten und Betreiben von elektrischen Betriebsmitteln geltenden Sicherheitsvorschriften, das Gerätesicherheitsgesetz sowie die allgemein anerkannten Regeln der Technik ein.
  For installation and operation of electrical equipment, keep the applicable safety regulations, the equipment safety act as well as the general rules of technique.
- Halten Sie bei Inspektion, Wartung und Instandhaltung die Bestimmungen für elektrische Betriebsmittel ein.
  Keep the regulations of electrical equipment during inspection and maintenance.
- Beachten Sie bei allen Arbeiten an der Leuchte die nationalen Sicherheits- und Unfallverhütungsvorschriften sowie die Sicherheitshinweise in der Betriebsanleitung die mit ⚠ gekennzeichnet sind.
  On all workings at the luminaire consider the national safety- and accident prevention regulations as well as the safety instructions of the instruction manual marked with ⚠
- Tragen Sie bei Montagetätigkeiten die notwendige Schutzbekleidung/-ausrüstung.
  On installation operations wear necessary protective clothing /-equipment.
- Die Leuchte darf nicht auf vibrierende Oberflächen montiert werden.
  Luminaire must not be mounted on vibrating surfaces.
- Die Leuchte ist zur Verwendung als Not- und Sicherheitsbeleuchtung in Gebäuden vorgesehen.
  The luminaire is intended for use in buildings as emergency lighting.

2. **Masszeichnung** / *dimensional drawing*

Grösse 3 | size 3

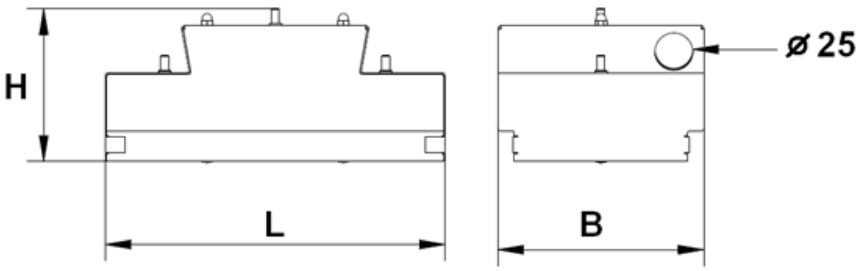

Grösse 3 | size 3

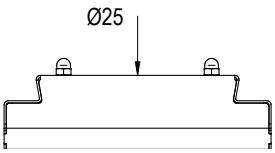

	Masse | *dimension*		
	L	B	H
Grösse 3 | *size 3*	376 mm	98 mm	86 mm
Wandbündige Montage Gr.3 | *in-wall mounting size 3*	324 mm	186 mm	90 mm

3. **Montageanweisung** / *installation instruction*

Attention

Diese Leuchte ist gemäss EN 60598-2-22 nur für die Montage in Anlagen bestimmt, in denen die Steckverbindung vor unbefugtem Trennen geschützt ist.
The luminaire is referred to EN 60598-2-22 specified for the installation in systems, where the electrical connection is protected against unauthorized disconnection.

Attention

Montage, Inbetriebnahme und Wartung darf nur durch die entsprechende Fachkraft durchgeführt werden!
Installation, initiation and maintenance are allowed only by a qualified person.

Attention

Der Betoneingiesskasten muss geerdet werden! *
*Case must be connected to ground! **

* gilt nicht für PLC24
** not necessary for PLC24*

3.1 **Befestigung** / *mounting*

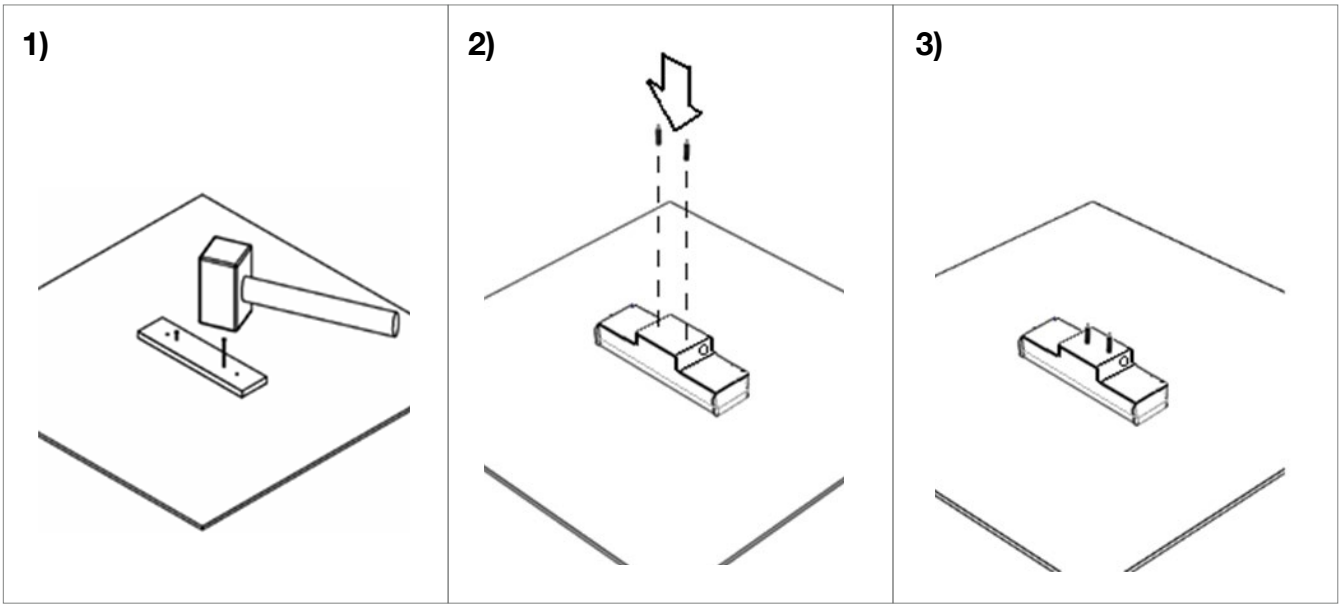

4. **Entsorgung, Recycling** / *disposal, recycling*

Verpackung / *packaging*

Die Verpackung ist entsprechend zu entsorgen.
The packaging should be recycled accordingly.