SPOTLIGHT LED-3W-LI Notscheinwerfer

Tragbarer Notscheinwerfer

Einzelbatteriebetrieb mit LED-Leuchtmittel

Standard Ausführung

- Hauptlicht 3 W Power LED kaltweiss, Hochleistungsreflektor mit spezieller Linse
- Robustes und schlagfestes Kunststoffgehäuse
- Externes Ladegerät für geringes Leuchtengewicht
- Inklusive Vorsteckscheibe (orange, klar, prismiert) und Wandhalterung
- Schwenkbarer Leuchtkopf bis 90° nach hinten und 30° nach vorne
- Schutzart IP44

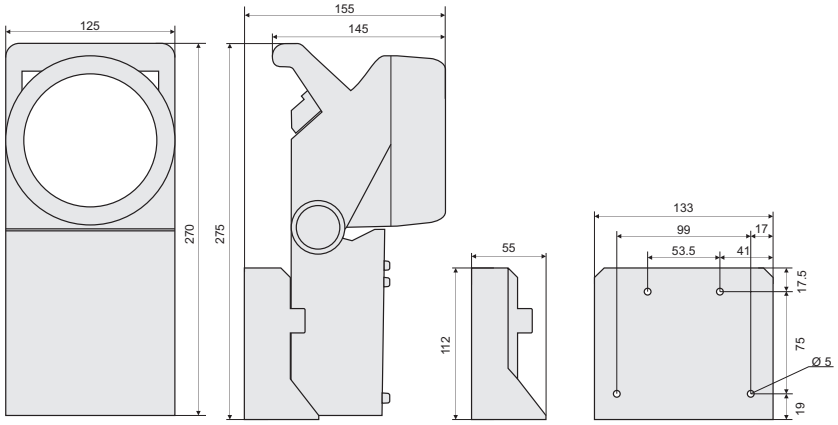

Masse in mm:

Technische Daten:

Montageart:	Wand, inkl. Wandhalterung u. Netzteil
Anschlussspannung / Frequenz:	230 V AC, 50/60 Hz; 12 V DC
Schutzart:	IP44
Schutzklasse:	II
Leuchtmittel:	Hauptlicht: LED Power 3 W, kaltweiss
Schaltfunktion:	Dauerlicht/Dimmung/Blinklicht/Akkuabfrage
Überwachungsfunktion:	Info-Panel mit 5 LED's
Vorsteckscheibe (inkl.):	orange, klar, prismiert
Arbeitstemperaturbereich:	0 °C . . . +40 °C
Batterie:	Li-Ion; 7.4 V / 2200 mAh
Batteriebetriebszeit:	Hauptlicht: ≥ 4 h
Betriebsart:	Bereitschaftsschaltung
Gehäusematerial:	schlagfester ABS Kunststoff
Gewicht:	1,700 kg

BS** = Bereitschaftsschaltung

Tragbarer Notscheinwerfer SPOT LIGHT LED

Typ	Artikelnummer	Leuchtmittel	Schaltung	Autonomie	Gewicht
SPOTLIGHT LED, Li-Ion Batterie	L00.100178	LED	BS**	1 h	1,700 kg